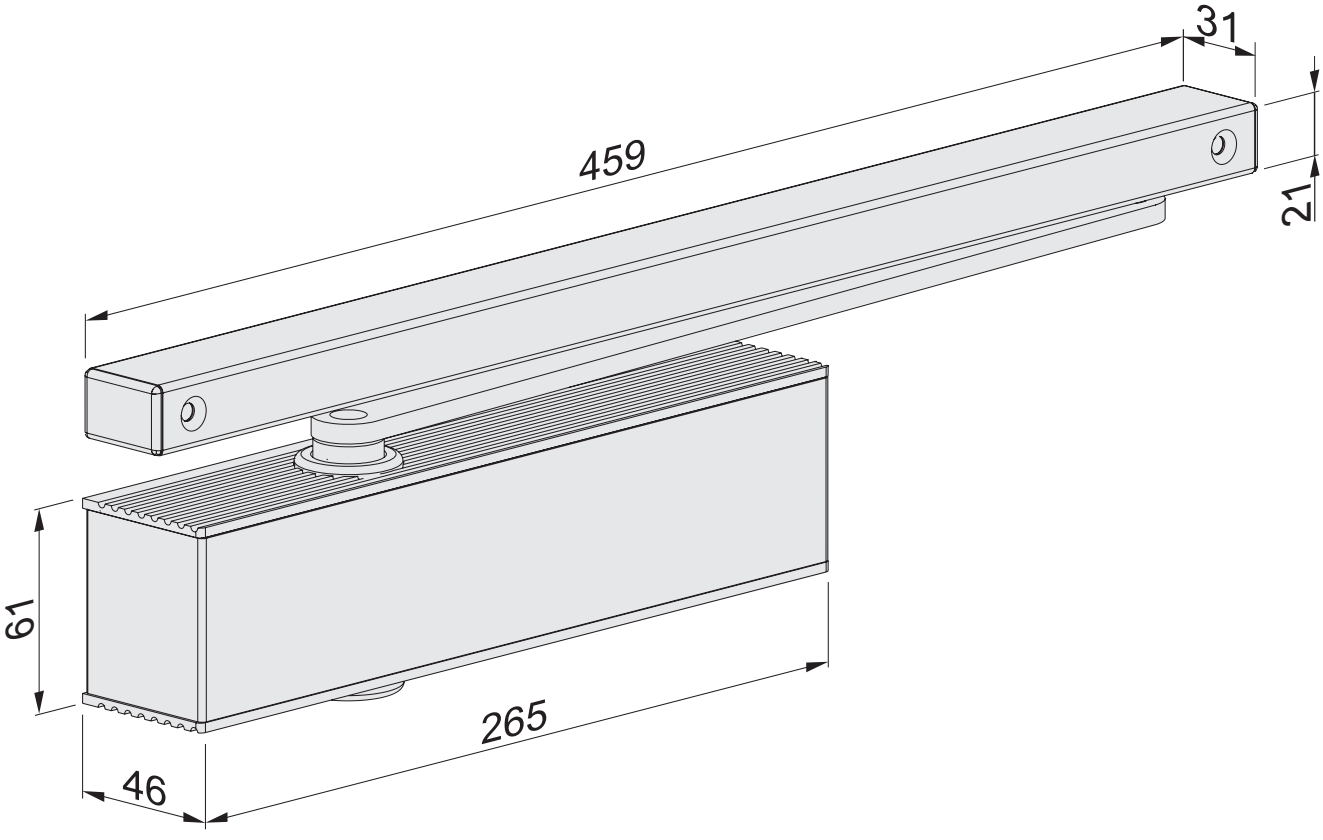
31
459
21
61
265
46